ARUN MICROELECTRONICS LTD

RSB ロータリステージ

UHV 回転ステージ

バランスの取れた負荷の間欠回転または精密ギアボックスとしての使用を目的とした、超高真空対応の回転ステージ。UHV 適合材料と組み立て方法で製造され、ゼロバックラッシュ、連続回転範囲、および AML D35.1 UHV ステッピングモーター用に予圧が掛ったウォーム駆動機構を備えています。RSB10K / 20K / 30K は、AML LTV 搬送ステージに直接取り付けて、コンパクトな多軸位置決めシステムとして提供できます。

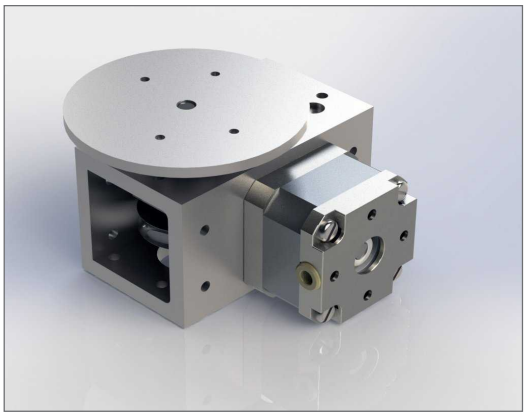

仕様

モデル	RSB10K	RSB20K	RSB30K	RSB90K
回転角度	360°			
フルステップでの分解能	0.036°	0.018°	0.012°	0.004°
ステップ数/回転	10,000	20,000	30,000	90,000
最大負荷速度（秒/回転）	1kHz 10sec/r	1kHz 20sec/re	1kHz 30sec/rev	2kHz 45sec/rev
垂直耐荷重	1kg			
水平耐荷重	10kg			
バックラッシュ（無負荷時)	分解能以下			
真空度	1×10^{-10}			
最高温度	200°C			
モータ	D35.1			
重量, モータ込み	640g	710g	710g	940g

標準の CRS 回転ステージは、Nyetorr®6300 低蒸気圧（6 x 10-12 mbar）グリースで潤滑された状態で供給されます。 代替オプションとして二硫化モリブデンによる乾式潤滑が利用可能ですが、この場合はウォームホイールの予想寿命が短くなります。

RSB10K

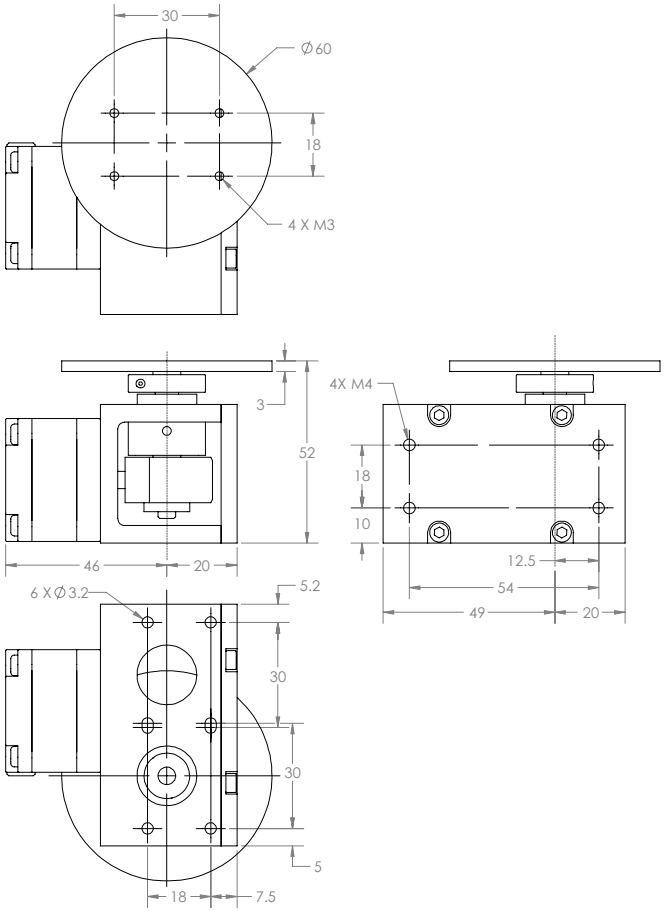

RSB20K / 30K

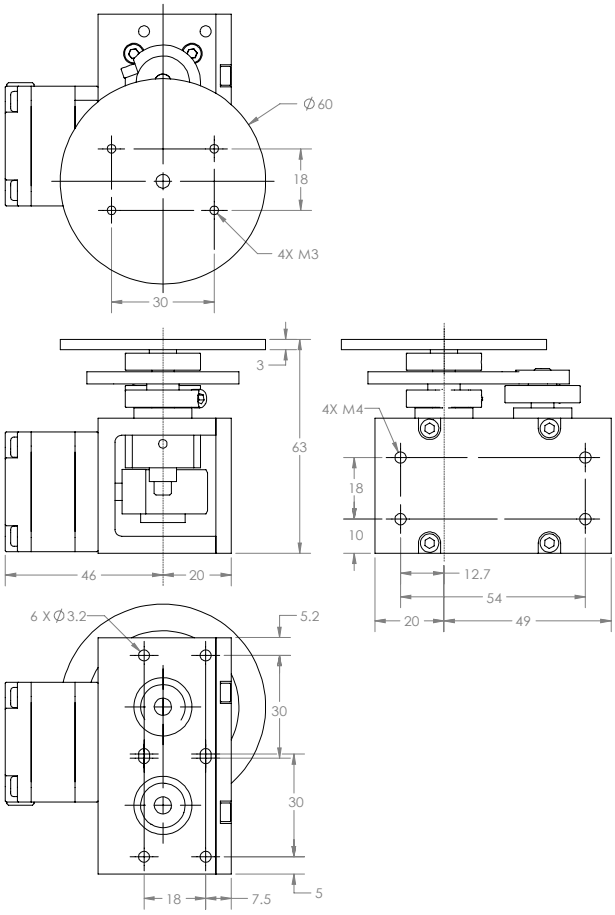

RSB90K

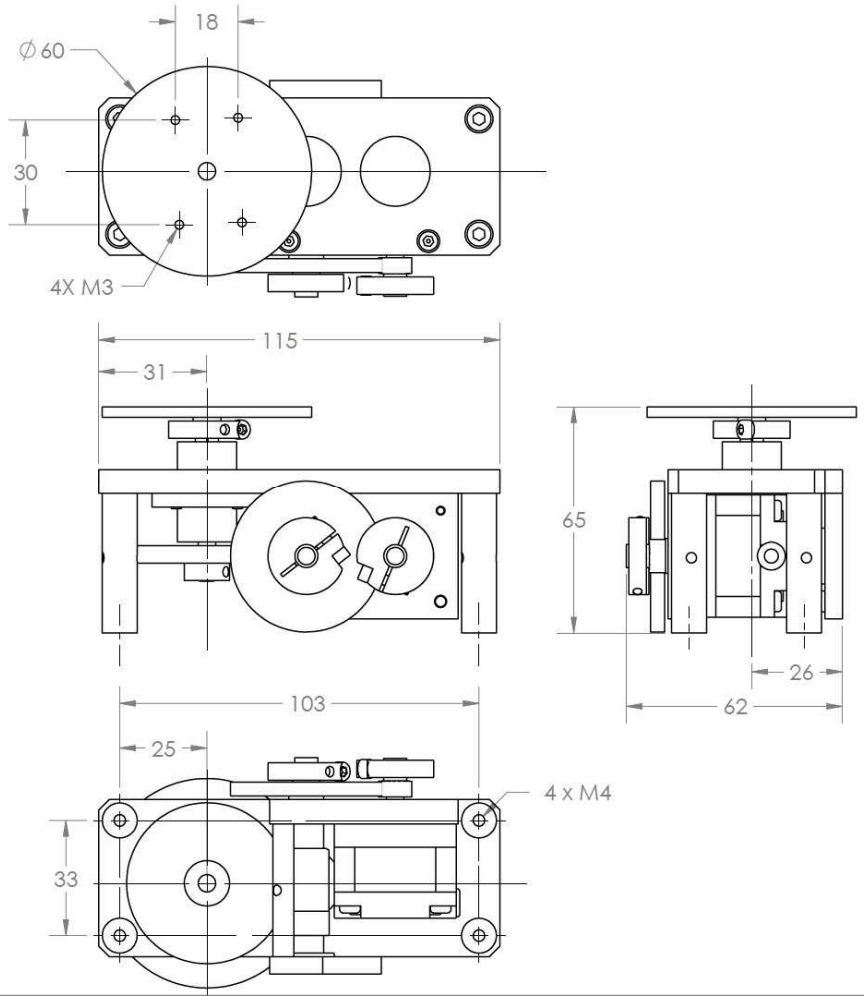

ご注文時情報

注文コード	
RSB10K	0.036° 最小分解能　回転ステージ
RSB20K	0.018° 最小分解能　回転ステージ
RSB30K	0.012° 最小分解能　回転ステージ
RSB90K	0.004° 最小分解能　回転ステージ
関連商品	
SMD210	ステッパーモータドライバー・コントローラ
MLF18F	18-ウェイ 電気フィードスルー
MLF18NBL	3-メートル・リード, SMD210 と MLF18F結線用
LTVLxxx	搬送ステージ, 5μm (xxx = mm単位)

テクノロジーリンク株式会社
〒171-0022 東京都豊島区南池袋 3-18-35
OK ビル 2 階
Tel: 03-5924-6750　Fax:03-5924-6751
E-mail: sales@technology-l.com
URL: http://www.technology-link.jp

AML 社は継続的な改善の方針を追求し、協議なしに仕様を詳細に変更する権利を保持します。